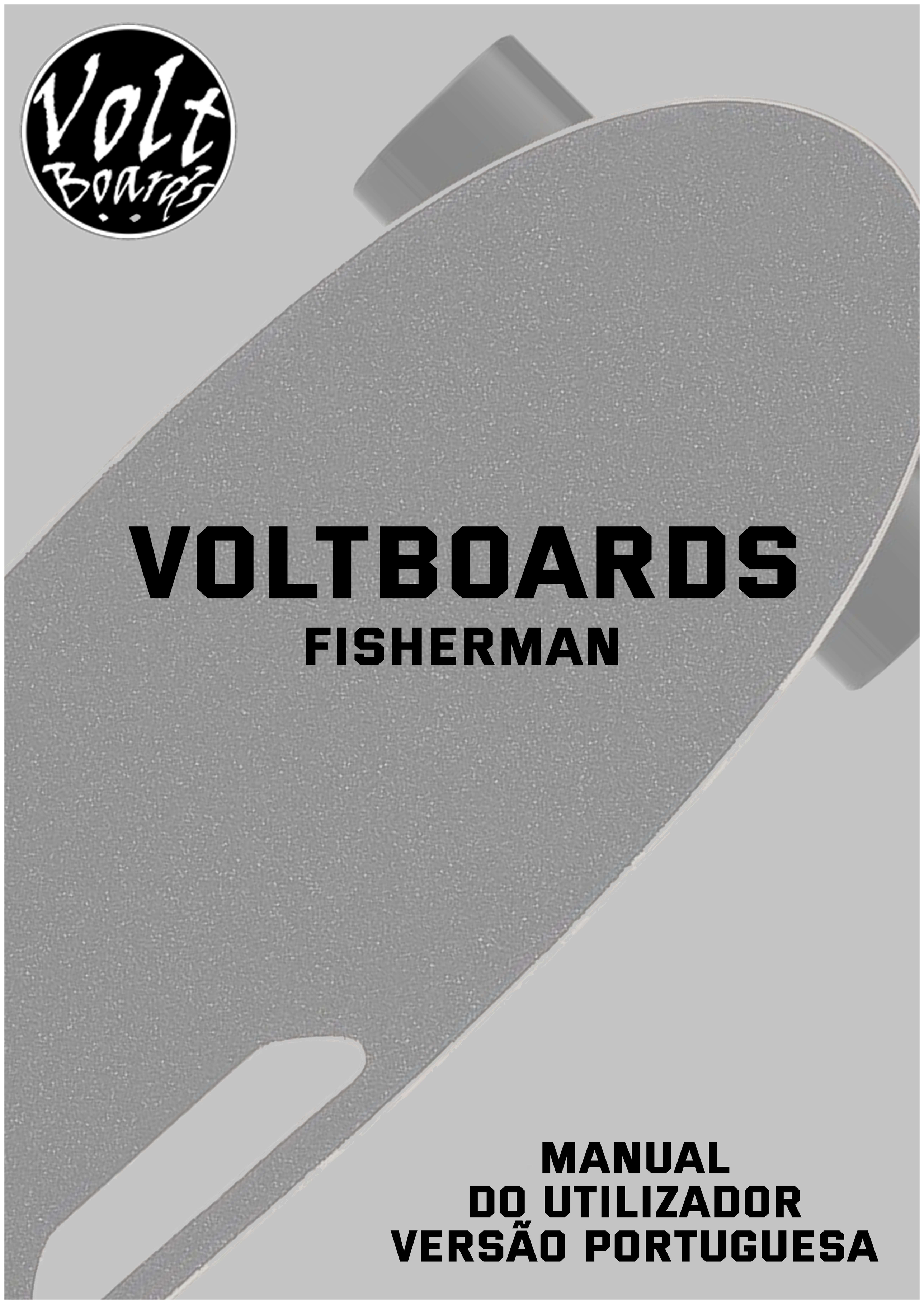

# VOLTBOARDS

## FISHERMAN

## MANUAL DO UTILIZADOR VERSÃO PORTUGUESA

# PREPARAÇÃO

CONDUZ O TEU SKATE EM SEGURANÇA. NÃO TE ESQUEÇAS DE USAR SEMPRE CAPACETE, COTOVELEIRAS E JOELHEIRAS

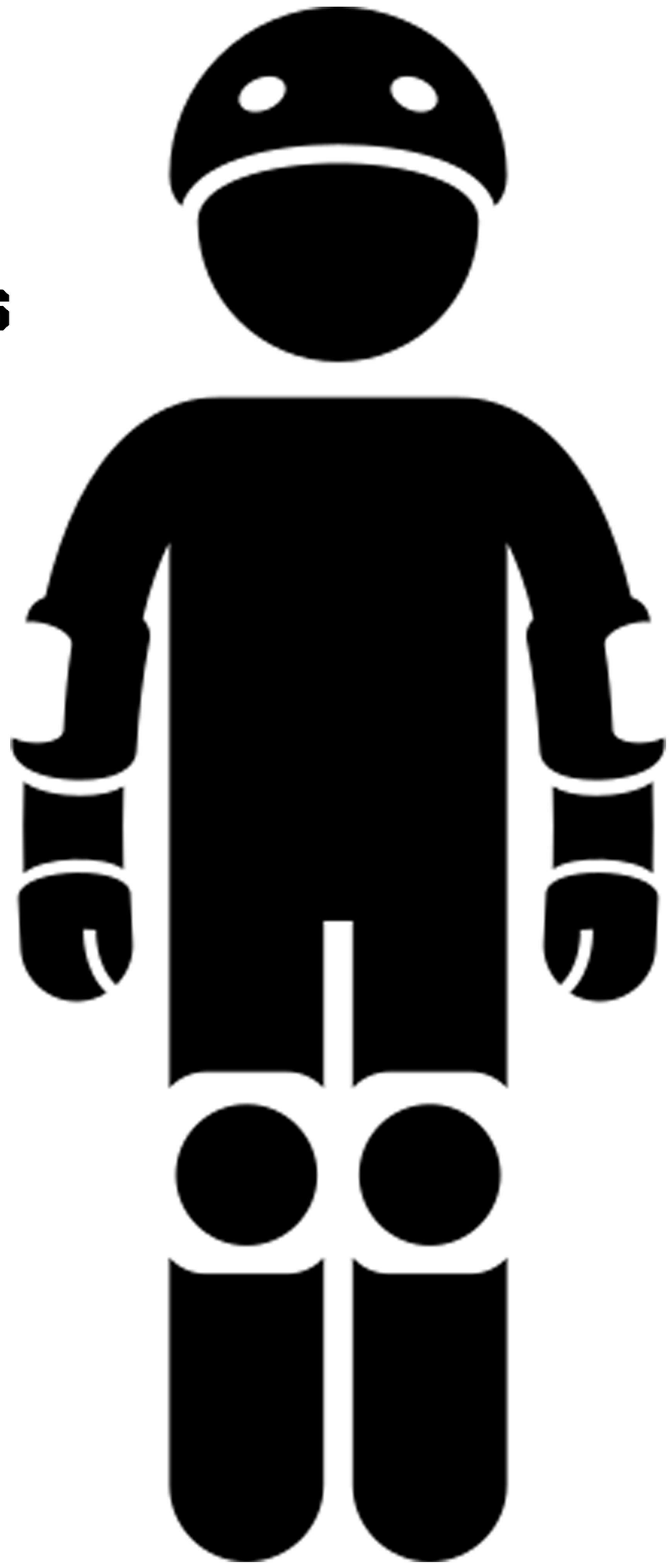

UTILIZA SEMPRE EQUIPAMENTO DE SEGURANÇA

QUANDO A BATERIA ESTIVER EM BAIXO O SKATE VAI ENTRAR AUTOMATICAMENTE EM MODO POUPANÇA FICANDO COM A POTÊNCIA LIMITADA

# COMEÇAR A ANDAR

CLICA NO BOTÃO "POWER" PARA LIGAR O COMANDO. MANTÉM PRESSIONADO O BOTÃO "POWER" PARA DESLIGAR O COMANDO.

PARA LIGAR O SKATE, GIRA A RODA OU CLICA NO BOTÃO "POWER" QUE SE ENCONTRA NA BATERIA

SE NÃO UTILIZARES O SKATE DURANTE 10 MIN O MESMO DESLIGA-SE AUTOMÁTICAMENTE

# UTILIZAR O COMANDO

ESCOLHE A VELOCIDADE

NÃO TRAVES REPENTINAMENTE EM VELOCIDADE ALTA

**BEM-VINDO À FAMÍLIA VOLTSTORE!**

**TÊM EM ATENÇÃO QUE UM SKATE ELÉTRICO NÃO É UM BRINQUEDO, E DEMORA O SEU TEMPO PARA APRENDER A CONDUZI-LO EM SEGURANÇA.**

**POR FAVOR, LÊ ESTE MANUAL COM ATENÇÃO, PRINCIPALMENTE AS INFORMAÇÕES RELACIONADAS COM A SEGURANÇA!**

**APROVEITA O TEU FISHERMAN!**
**VOLTSTORE X MADE FOR FUN**

## ANTES DE COMEÇARES

VERIFICA SE TANTO O SKATE COMO O COMANDO ESTÃO CARREGADOS, NÃO TE ESQUEÇAS DO EQUIPAMENTO DE SEGURANÇA, ANALISA O AMBIENTE À TUA VOLTA, CONDUZ EM ZONAS ADEQUADAS E NÃO TE ESQUEÇAS DE VERIFICAR AS LEIS RELATIVAS À UTILIZAÇÃO DE SKATES ELÉTRICOS NA TUA ZONA.

E MUITO IMPORTANTE, APROVEITA, PORQUE OS NOSSOS SKATES SÃO "MADE FOR FUN"!

## VAMOS COMEÇAR

## CARREGAMENTO

TANTO O SKATE COMO O COMANDO DEVEM ESTAR TOTALMENTE CARREGADOS NA PRIMEIRA UTILIZAÇÃO, POR FAVOR TEM CUIDADO, AMBOS DEVEM ESTAR DESLIGADOS DURANTE O CARREGAMENTO! USA SEMPRE O CARREGADOR DE ORIGEM, USAR OUTRO CARREGADOR PODE DANIFICAR ALGUMA PEÇA E LEVAR À PERDA DE GARANTIA. SE ALGO ACONTECER AO TEU CARREGADOR, ENTRA EM CONTACTO CONNOSCO.

PARA CARREGAR O SKATE, USA APENAS O ADAPTADOR QUE VEM COM O MESMO, NÃO TE ESQUEÇAS QUE O SKATE DEVE ESTAR DESLIGADO, COLOCA O CABO NA ENTRADA DE CARREGAMENTO LOCALIZADA NA BATERIA,
A LUZ DO CARREGADOR FICARÁ VERMELHA DURANTE O CARREGAMENTO, QUANDO O MESMO ESTIVER FINALIZADO A LUZ PASSARÁ A VERDE. QUANDO O CARREGAMENTO ESTIVER FINALIZADO RETIRA O CABO DO CARREGADOR E COLOCA A BORRACHA DE PROTEÇÃO. NORMALMENTE DEMORA CERCA DE UMA HORA E MEIA A CARREGAR O SKATE COMPLETAMENTE.

PARA CARREGARES O COMANDO DE CONTROLO REMOTO, COLOCA O CABO DE MICRO USB QUE VEM COM O SKATE NA ENTRADA QUE SE ENCONTRA NO COMANDO, VERIFICA SE O CABO ESTÁ COLOCADO CORRETAMENTE,
COLOCA A OUTRA ENTRADA USB DO CABO NUM ADAPTADOR, POR FAVOR UTILIZA UM ADAPTADOR QUE TENHAS EM CASA, IGUAL AO DOS SMARTPHONES, NÃO VEM NENHUM ADAPTADOR INCLUÍDO. NORMALMENTE DEMORA CERCA DE 2 HORAS A CARREGAR O COMANDO TOTALMENTE.

# EMPARELHAMENTO

A PRIMEIRA VEZ QUE USARES O TEU SKATE,
O SKATE E O COMANDO PRECISAM SER EMPARELHADOS,
ANTES DE INICIARES O PROCESSO, CERTIFICA-TE QUE TANTO
O COMANDO COMO O SKATE ESTÃO DESLIGADOS

LIGA O SKATE
PRESSIONANDO E MANTENDO
O DEDO NO BOTÃO, ATÉ AS
AS LUZES COMEÇAREM A
PISCAR

LIGA O
COMANDO
E PRESSIONA OS DOIS
BOTÕES DA PARTE DA
FRENTE, AO MESMO TEMPO.

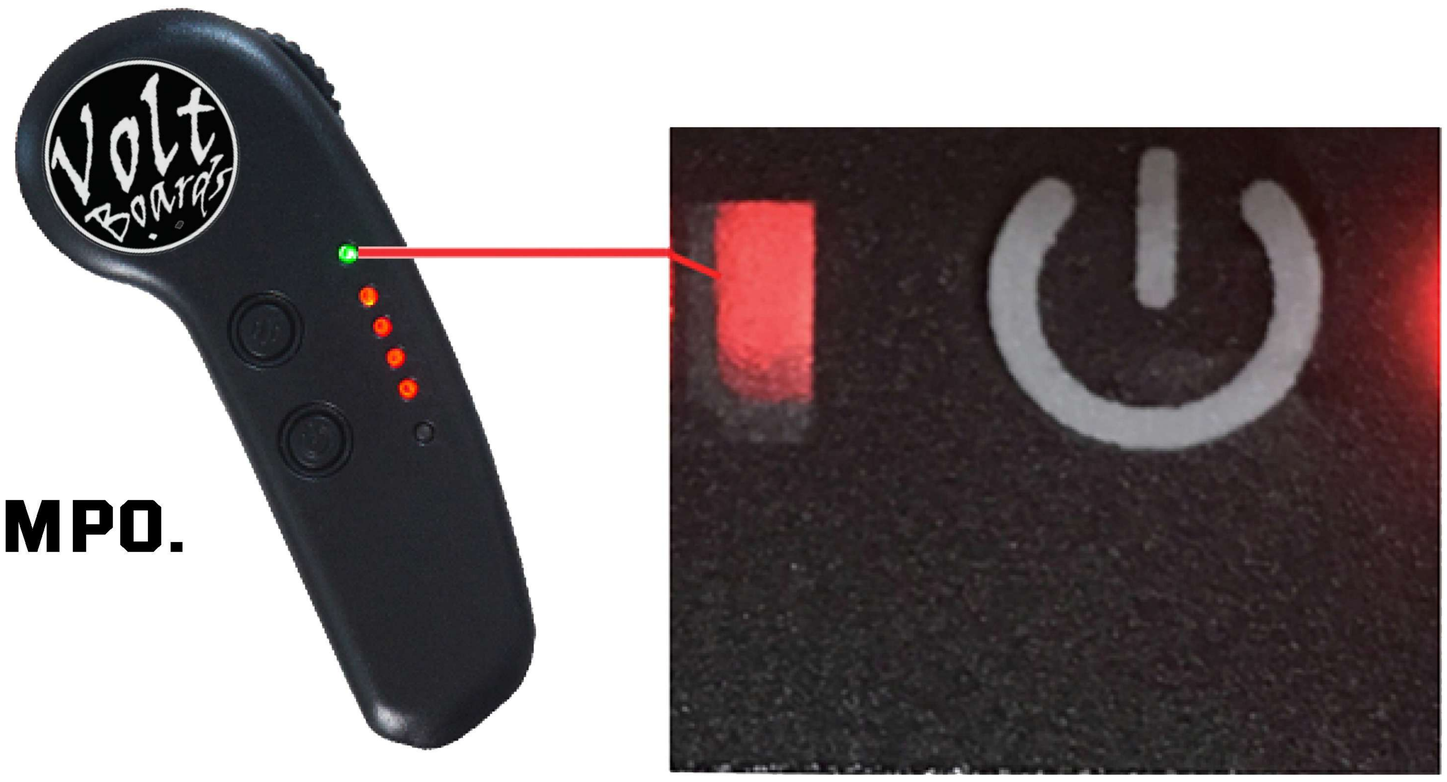

QUANDO AS LUZES
TANTO NO SKATE COMO NO COMANDO PISCAREM
SIMULTANEAMENTE, O EMPARELHAMENTO ESTÁ FEITO!

# ANTES DE COMEÇARES

1. VERIFICA O ESTADO DO SKATE
2. NÃO TE ESQUEÇAS DO EQUIPAMENTO DE SEGURANÇA
3. ENCONTRA UM SÍTIO SEGURO PARA COMEÇARES

# PRIMEIRA UTILIZAÇÃO

LIGA O SKATE E VERIFICA SE TUDO ESTÁ A FUNCIONAR NORMALMENTE, PRINCIPALMENTE O ACELERADOR E O TRAVÃO. SOBE NO SKATE DEVAGAR E GENTILMENTE ACELERA NO COMANDO, PARA COMEÇARES A ENCONTRAR O EQUILÍBRIO QUE PRECISAS. SUGERIMOS NA PRIMEIRA VEZ QUE ANDARES QUE EXPERIMENTES COMEÇAR COM ALGUÉM AO TEU LADO, QUE TE PODERÁ SEGURAR ENQUANTO EXPERIMENTAS. VAIS PERCEBER QUE É MAIS FÁCIL DO QUE PARECE, OS NOSSOS SKATES SÃO MUITO FÁCEIS DE ANDAR!

# DICAS BÁSICAS

LEMBRA-TE DE PRESSIONAR COM O COMANDO PARA TRÁS, PARA TRAVAR O SKATE ENQUANTO SOBES PARA CIMA DELE, ISSO VAI FACILITAR O COMEÇO. NORMALMENTE O PÉ QUE USAS PARA DAR LANÇO É O PÉ QUE FICA NA PARTE DE TRÁS DO SKATE, E O OUTRO PÉ NA FRENTE.
PARA COMEÇAR TENTA ENCONTRAR UM LOCAL ONDE TE SINTAS CONFORTÁVEL PARA APRENDER,
LONGE DE CARROS E PESSOAS, E COMEÇA DEVAGAR, ACELERANDO, TRAVANDO E CURVANDO.

E NUNCA TE ESQUEÇAS, DIVERTE-TE,
PORQUE OS VOLTBOARDS SÃO FEITOS PARA ISSO!

# PERGUNTAS FREQUENTES

| SINTOMAS | POSSIVEIS CAUSAS | POSSIVEIS SOLUÇÕES |
|---|---|---|
| O SKATE OU O COMANDO NÃO LIGAM | SEM BATERIA | SKATE: POR FAVOR CARREGA O SKATE, NORMALMENTE DEMORA CERCA DE 1,5 HORAS PARA FICAR TOTALMENTE CARREGADO. COMANDO: POR FAVOR CARREGA O COMANDO, NORMALMENTE DEMORACERCA DE 2 HORAS PARA FICAR TOTALMENTE CARREGADO. |
| A AUTONOMIA É MENOR | A BATERIA NÃO ESTÁ TOTALMENTE CARREGADA | POR FAVOR, CARREGA TOTALMENTE A BATERIA, SE MESMO ASSIM O PROBLEMA CONTINUAR, CONTACTA A ASSISTÊNCIA. |
| A BATERIA NÃO ACEITA CARGA | O CARREGADOR ESTÁ MAL LIGADO | VERIFICA AS DUAS EXTREMIDADES DO CARREGADOR |
| | A TOMADA NÃO ESTÁ A FUNCIONAR | VERIFICA SE A TOMADA ESTÁ A FUNCIONAR COM OUTRO PRODUTO |
| | A BATERIA CHEGOU AO FIM DE VIDA | A BATERIA DURA ENTRE 500 A 800 CICLOS DE CARGA, DEPENDENDO DA UTILIZAÇÃ, CASO A TUA BATERIA JÁ ESTEJA EM FIM DE VIDA POR FAVOR SUBSTITUI A MESMA, POR UMA BATERIA ORIGINAL DA VOLTBOARDS. |
| O SKATE NÃO FUNCIONA | O INDICADOR LUMINOSO NÃO LIGA, NO SKATE, INDICANDO FALTA DE CONEXÃO COM O SKATE | EXPERIMENTA REINICIAR O SKATE E O COMANDO, SE MESMO ASSIM NÃO FUNCIONAR, EXPERIMENTA COLOCAR AMBOS OS APARELHOS Á CARGA |
| | O INDICADOR LUMINOSO FICA A PISCAR CONSTANTEMENTE NO COMANDO, INDICANDO FALTA DE CONEXÃO | EXPERIMENTA REINICIAR O SKATE E O COMANDO, SE MESMO ASSIM NÃO FUNCIONAR, EXPERIMENTA COLOCAR AMBOS OS APARELHOS Á CARGA, CASO O PROBLEMA CONTINUE, POR FAVOR CONTACTA A ASSISTÊNCIA |
| | O INDICADOR LUMINOSO FICA A PISCAR CONSTANTEMENTE NO SKATE, INDICANDO FALTA DE CONEXÃO | EXPERIMENTA REINICIAR O SKATE E O COMANDO, SE MESMO ASSIM NÃO FUNCIONAR, EXPERIMENTA COLOCAR AMBOS OS APARELHOS Á CARGA, CASO O PROBLEMA CONTINUE, POR FAVOR CONTACTA A ASSISTÊNCIA |
| | SINAL DE CARGA BAIXA A PISCAR | POR FAVOR CARREGA A BATERIA |
| O SKATE DESLIGOU-SE SOZINHO | O SKATE FICOU SEM BATERIA | POR FAVOR CARREGA A BATERIA |
| | O SKATE ENTROU EM MODO AUTO-OFF, 10 MINUTOS SEM UTILIZAR DESLIGA-SE | VOLTA A LIGAR O SKATE E O COMANDO |

# FICHA TÉCNICA

| | | |
|---|---|---|
| CAPACIDADE | AUTONOMIA | ATÉ 10 KM |
| | VELOCIDADE ECO | 10 KM/H |
| | VELOCIDADE CITY | 15 KM/H |
| | VELOCIDADE SPORT | 20 KM/H |
| MEDIDAS E PESO | PESO DO SKATE | 3.7 KG |
| | DIMENSÃO DO SKATE | 650 X 180 X 140 MM |
| | PESO MÁXIMO | 80 KG |
| TÁBUA DO SKATE | MATERIAL | 7 CAMADAS DE MADEIRA (MAPLE) |
| BATERIA | CAPACIDADE | 2200 MAH |
| | TIPO | IÕES DE LÍTIO - 29.4V |
| | PESO | 400 G |
| | TEMPO DE CARGA | 1.5 HORAS - CARREGADOR 2AH |
| | CICLO DE VIDA | 500 A 800 CICLOS APROXIMADAMENTE |
| MOTOR | TIPO | MOTOR DO CUBO 73 MM |
| | POSICIONAMENTO | MOTOR SINGULAR, TRAÇÃO TRASEIRA |
| RODAS | MATERIAL | PU |
| | TAMANHO | 73 MM X 51 MM |
| | DUREZA | 80 A |
| COMANDO | DISTÂNCIA | 14 M |
| | FREQUÊNCIA | 2.4 GHZ |
| | TEMPO DE CARGA | 2 HORAS |
| EMBALAGEM | TAMANHO | CAIXA - 670 X 250 X 790 MM |
| | PESO | 5.7 KG |

# DESCRIÇÃO DO SKATE

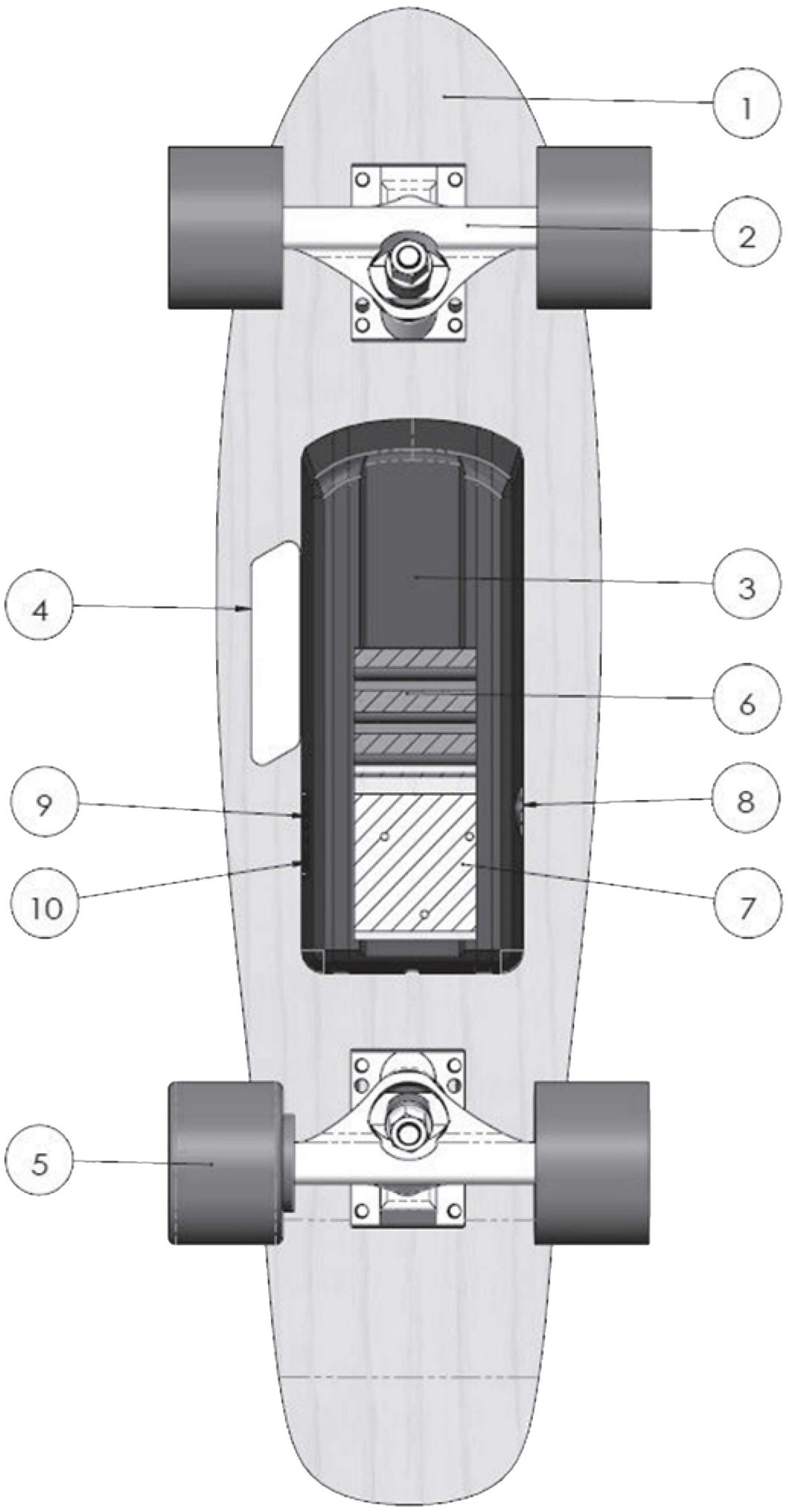


| No | NOME | DESCRIÇÃO |
|---|---|---|
| 1 | TÁBUA | MADEIRA |
| 2 | TRUCK | 5 POLEGADAS |
| 3 | CAIXA DA BATERIA | ABS + PC |
| 4 | PEGA | PARA TRANSPORTE |
| 5 | MOTOR DE CUBO | 73 MM |
| 6 | BATERIA | 2200 MAH LÍTIO |
| 7 | CONTROLADOR | "CENTRALINA" |
| 8 | PORTA DE CARREGAMENTO | |
| 9 | DISPLAY DA BATERIA | |
| 10 | BOTÃO DE EMPARELHAMENTO | |

# DESCRIÇÃO DO TRUCK DE TRÁS

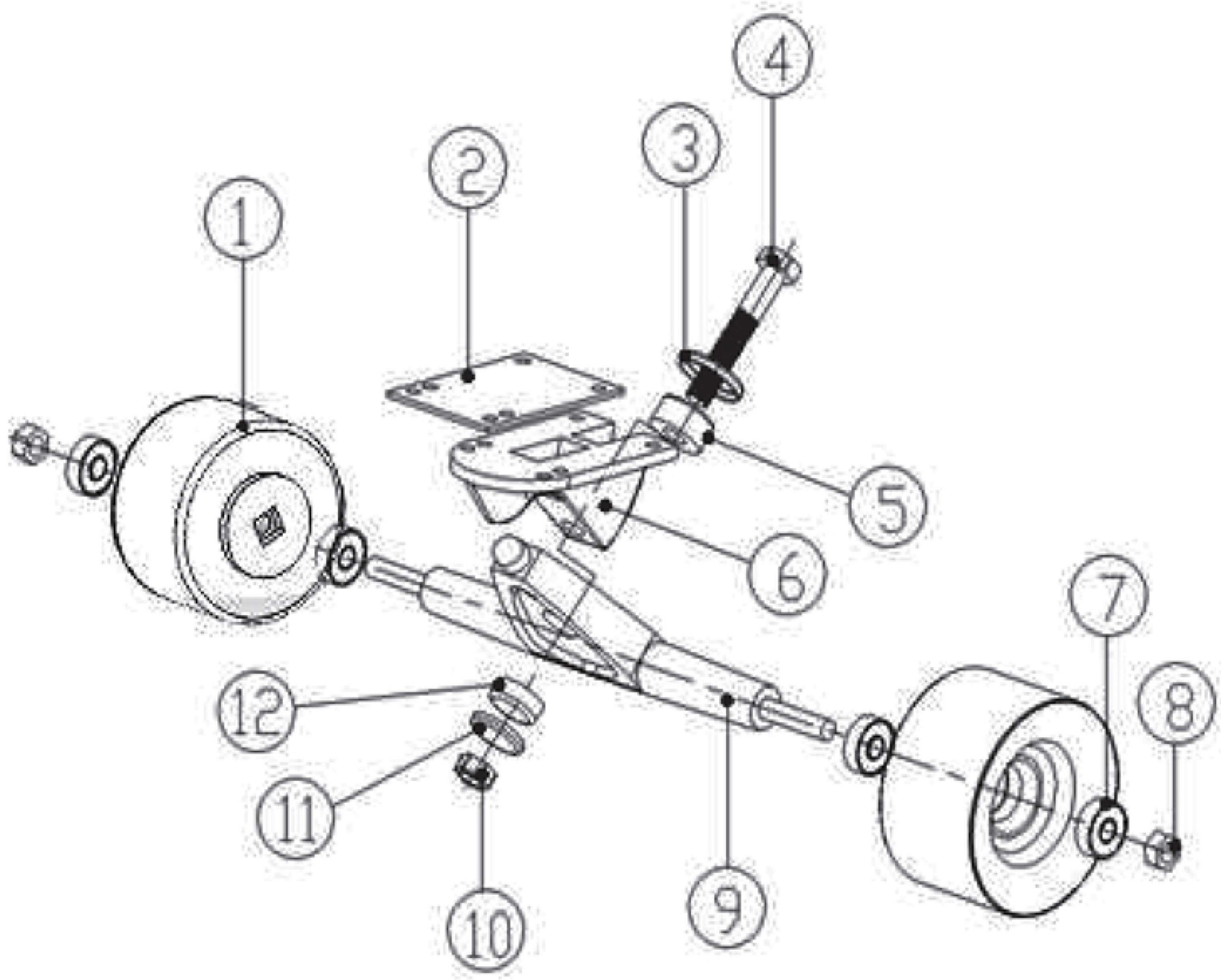


① MOTOR ② JUNTA ③ ANILHA DA JUNTA ④ PORCA ⑤ ARRUELA ⑥ SUPORTE

⑦ ROLAMENTO ⑧ PORCA ⑨ TRUCK ⑩ PORCA ⑪ ANILHA ⑫ BORRACHA

# DESCRIÇÃO DO TRUCK DA FRENTE

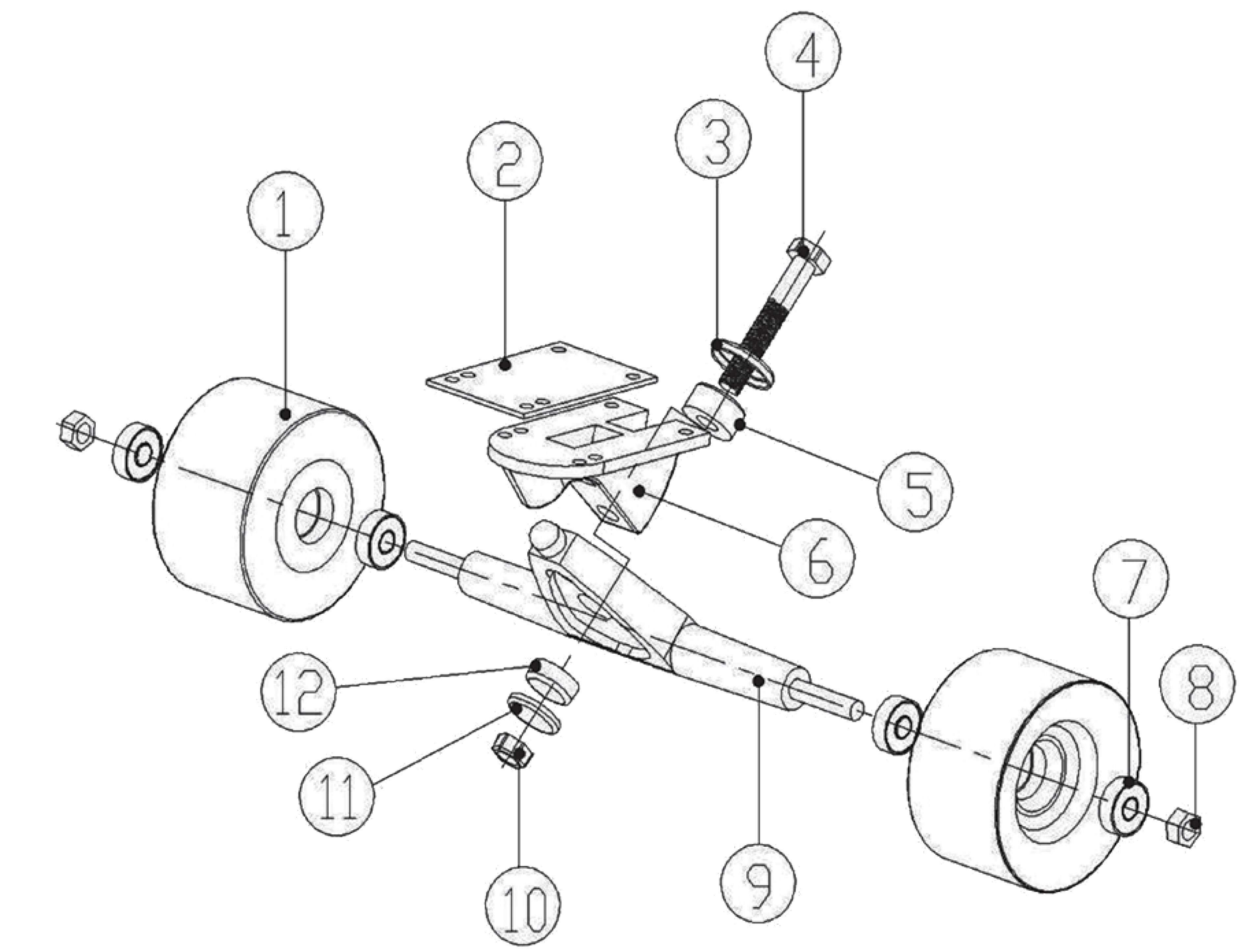


① RODA ② JUNTA ③ ANILHA DA JUNTA ④ PORCA ⑤ ARRUELA ⑥ SUPORTE

⑦ ROLAMENTO ⑧ PORCA ⑨ TRUCK ⑩ PORCA ⑪ ANILHA ⑫ BORRACHA

# OBRIGADO POR ESCOLHERES A VOLTBOARDS

**BEM-VINDO À NOSSA FAMÍLIA!**

**PARA QUALQUER QUESTÃO, ESTAMOS SEMPRE DISPONÍVEIS PARA TE AJUDAR**

**E NUNCA TE ESQUEÇAS, DIVERTE-TE,**
**PORQUE OS VOLTBOARDS SÃO FEITOS PARA ISSO!**

WWW.VOLTBOARDS.EU

INFO@VOLTBOARDS.EU